Балка-ферма GT 24

Универсальная балка-ферма с высокой несущей способностью

Выпуск 09 | 2013

PERI GmbH
Formwork Scaffolding Engineering
Rudolf-Diesel-Strasse 19
89264 Weissenhorn
Germany
Tel. +49 (0)7309.950-0
Fax +49 (0)7309.951-0
info@peri.com
www.peri.com

Важное примечание

При использовании нашей продукции в разных странах, необходимо учитывать местные нормы, в особенности, требования по технике безопасности.

Фотографии данной брошюры отражают ситуации на разных стройплощадках в конкретный момент времени. поэтому их нельзя использовать как руководство к действию. В первую очередь, это касается несущих элементов и анкерных деталей.

Необходимо соблюдать допустимые нагрузки и инструкции по технике безопасности. Все изменения или нестандартные решения требуют дополнительного статического расчета.

Компания PERI оставляет за собой право на техническое усовершенствование своей продукции. Компания не несет ответственность за ошибки и опечатки.

Содержание

Балка-ферма GT 24

2 Универсальная балка-ферма с высокой несущей способностью

4 Идеальна для применения с опалубкой стен и колонн

8 Номер один для опалубки перекрытий

10 Экономически-эффективное применение с системами специальной опалубки

12 Обзор изделия

Балка-ферма GT 24

Универсальная балка-ферма с высокой несущей способностью

Опалубочные балки являются основным компонентом в различных системнах опалубки. В дополнение к техническим характеристикам спектр применения балок имеет преимущество в отношении рентабельности.

Решающими факторами при этом являются не первоначальные инвестиции, а долговечность и затраты на эксплуатацию балок.

Опалубочная балка GT 24 имеет преимущества во многих аспектах. Обеспечивает высокую несущую способность, а также жесткость и значительные преимущества в практическом применении.

При опалубливании стен, колонн, перекрытий и в том числе проектов со спецопалубкой благодаря балке GT 24 возможно сокращение расходных материалов и трудозатрат.

- **Несущая способность**
  Балка-ферма высотой 24 см для больших нагрузок и широких пролетов.

- **Прочность**
  Прочная конструкция и узлы с мини-клиньями препятствуют проникновению влаги.

- **Совместимость с другими конструкциями**
  Балка-ферма легко и просто стыкуется с оснасткой заказчика.

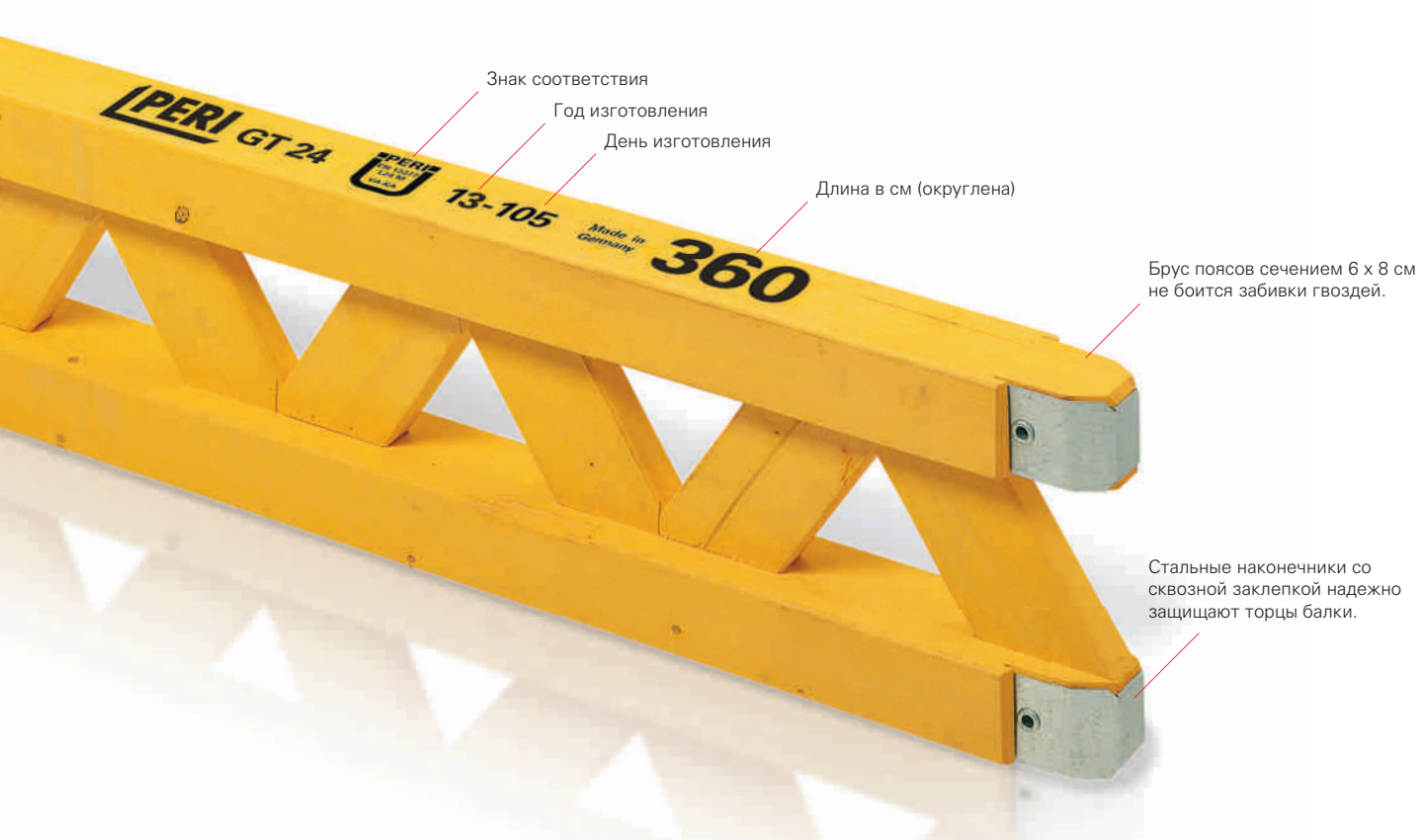

Благодаря более высокой несущей способности балки-фермы GT 24 по сравнению с опалубочными балками, имеющими высоту 20 см, как при стеновой опалубке, так и при опалубке для перекрытия требуется меньше балок, а также стальных поясов или стоек для перекрытия. Экономия трудозатрат при каждом использовании и на каждой стройплощадке.

GT 24 5,9 кг/м	**± 0 %**
VT 20 5,9 кг/м	**Вес**
GT 24 28 kN	**+ 27 %**
VT 20 22 kN	**Допустимая поперечная сила**
GT 24 7 kNm	**+ 40 %**
VT 20 5 kNm	**Допустимый изгибающий момент**
GT 24 887 kN/m²	**+ 93 %**
VT 20 460 kN/m²	**Сопротивление изгибу**

Допущена стройнадзором

DIBt

Балка GT 24 соответствует требованиям Немецкого института строительных технологий.

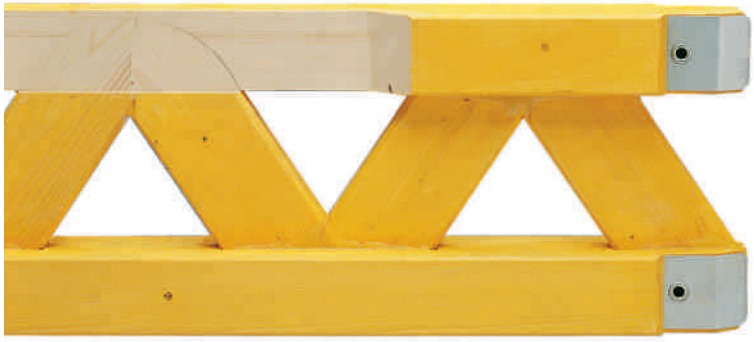

Шпоночное соединение ребер балки-фермы охватывает почти все сечение поясов. Практически нет мест, в которых могла бы скапливаться влага. Решетчатая конструкция балки-фермы GT 24 обеспечивает хорошую вентилируемость в штабеле

Долговечность благодаря запатентованному узловому соединению с миниклиньями.

Сертификат соответствия свидетельствует, что балка GT 24 удовлетворяет всем техническим требованиям, контроль качества осуществляется по DIN EN 13377.

Позволяет опалубливать стены любой высотой бесступенчато, длина балки до 17,80 м.

Балочная стеновая опалубка обеспечивает максимальную гибкость, а количество и положение балок адаптируются точно под проект.

Специальные проектные решения могут быть выгодными благодаря применению GT 24, например, опалубливание мостовых консолей.

Балка-ферма GT 24

Идеальна для применения с опалубкой стен и колонн

Опалубочная балка GT 24 является центральным компонентом системы стеновой опалубки VARIO GT 24.

Предварительно собранные стандартные элементы с фанерой 21мм доступны для стандартного применения и допускают давление свежеуложенного бетона до 60 кН\м^2. Кроме того, индивидуальные крупногабаритные элементы могут быть спланированы и собраны на основе системы стеновой опалубки VARIO GT 24.

Элементы VARIO сделаны специально под проект 14 м высотой с допустимой нагрузкой свежеуложенного бетона 150 кН\м^2 и покрыты финской фанерой.

Готовый к использованию элемент VARIO GT 24, укомплектованный подкосами и платформой для бетонирования.

С помощью накладки для наращивания VARIO GT 24 - наращивание высотой до 8,00 м. Количество балок зависит от ширины и высоты элементов.

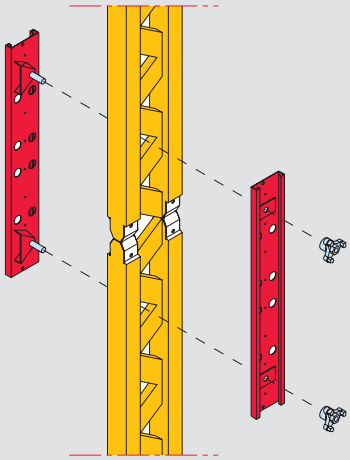

Монтаж накладки для наращивания производится без сверления отверстий - через решетку балки-фермы GT 24.

С помощью дополнительных перекрывающихся балок опалубки до 11,90 м в высоту могут быть собраны стандартные элементы. На фотографии показана стеновая опалубка высотой 10.20 м для строительства многоэтажной парковки.

Стандартные элементы VARIO имеют шаг по высоте 60 см со вставками (2,40 м до 6,00 м) и 4 типоразмерами по ширине (1.00 м до 2.50 м) Для получения большей высоты используется наращивание. На этой фотографии показаны 6 метровые элементы с платформами при строительстве выставочного зала.

Для данного зернохранилища была адаптирована система стеновой опалубки VARIO GT 24.

Балка-ферма GT 24

Идеальна для применения с опалубкой стен и колонн

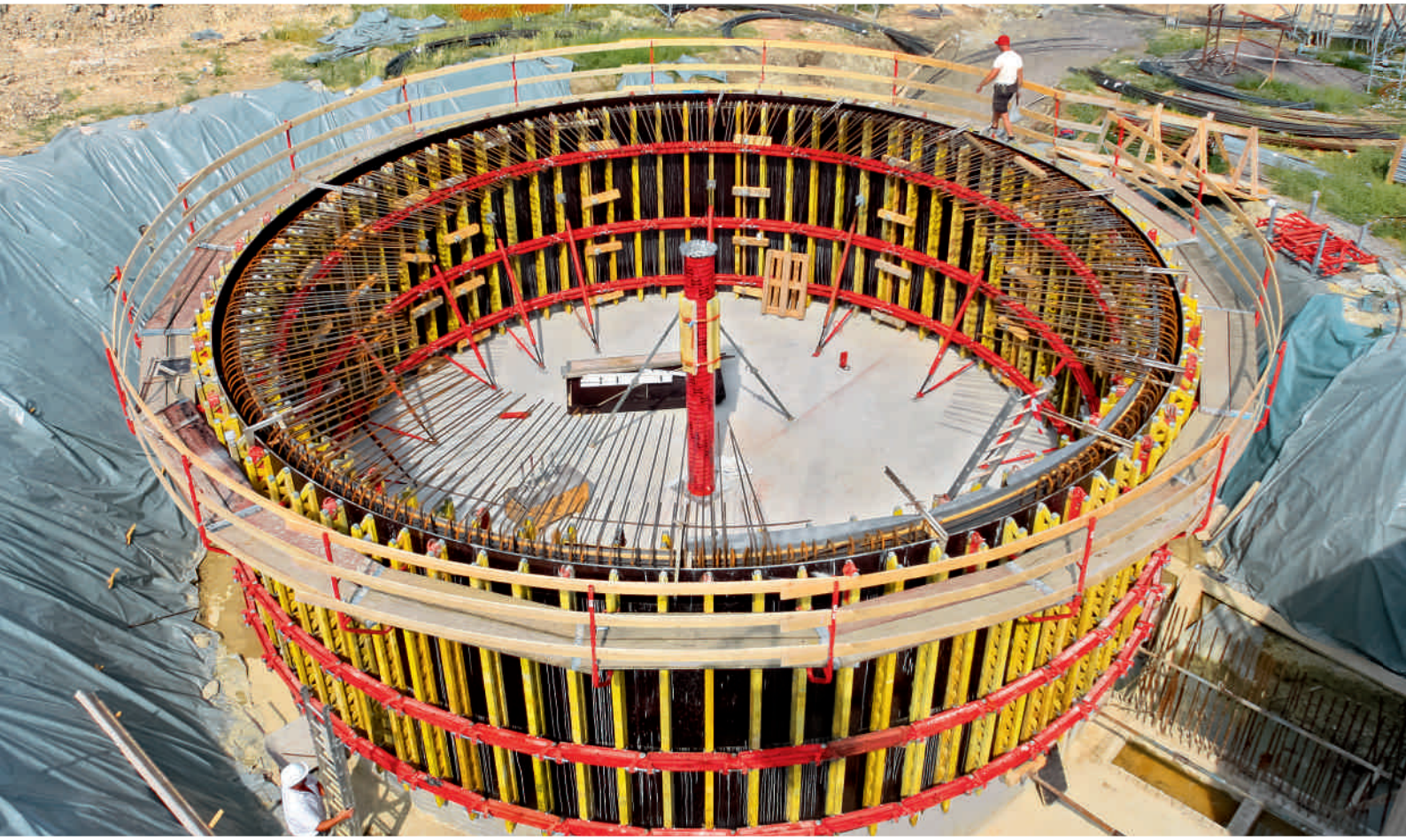

Балка-ферма GT 24 применяется в качестве основного элемента в системах RUNDFLEX и GRV. При помощи круглой опалубки реализуются многоуровневые парковки, водоочистительные станции, бункеры для хранения зерна.

Система RUNDFLEX с предварительно собранными элементами может быть быстро подогнанна под любой требуемый радиус (для стен внутренним радиусом от 1 м).

При помощи опалубки GRV круглые объекты могут быть реализованы без использования анкеров. В данной системе, давление свежего бетона распределяется по кругу натяжения ригелей для внешних элементов и сила сжатия ригелей для внутренних элементов.

При помощи GRV создаются большие и маленькие радиусы для закрытой круглой опалубки без единого тяжа.

Система RUNDFLEX высотой 3,60 м для строительства водоочистного завода с внутренним радиусом стенки 13,76 м.

Шпиндели системы RUNDFLEX подгоняются при помощи комбинированного гаечного ключа-трещетки SW 24.

Балки GT 24 в системах опалубки колонн. Для системы опалубки колонн VARIO GT 24 (слева), стандартные элементы VARIO используются с хомутами и клиньями. Высокая несущая способность соединительных ригелей в системе опалубки колонн VARIO QUATTRO позволяют сечения до 1,2 м x 1,2 м.

Система GRV вместе с балками GT 24 в строительстве колонн конической формы.

VARIO QUATTRO может быть перемещена как единая конструкция всего лишь одним крановым захватом.

Крупногабаритные колонны - быстро и безопасно опалубливаются при помощи опалубки колонн VARIO GT 24.

Балка-ферма GT 24

Номер один для опалубки перекрытий

Балочная система перекрытий MULTIFLEX легко адаптируется к любым параметрам плана и к любой высоте. Применение балок GT 24 позволяет реализовывать большие пролеты – что уменьшает количество индивидуальных элементов.

Высокая несущая способность балки-фермы повышает экономическую эффективность опалубки в целом.

Кроме проверенных расчетных таблиц есть возможность электронных расчетов для опалубки перекрытий.

При помощи конфигуратора для системы MULTIFLEX пользователь может быстро и легко просчитать балки и стойки с нужным расстоянием на любом смартфоне или планшете. После выбора нужной комбинации балок со всеми деталями толщины перекрытия и пространства между поперечными балками, приложение определяет максимально допустимые пространства для главных балок и стоек с соответствующей нагрузкой и максимальной длиной консоли.

В качестве альтернативы, расчеты опалубки перекрытий могут быть легко и просто проведены при помощи проверенных расчетных таблиц.

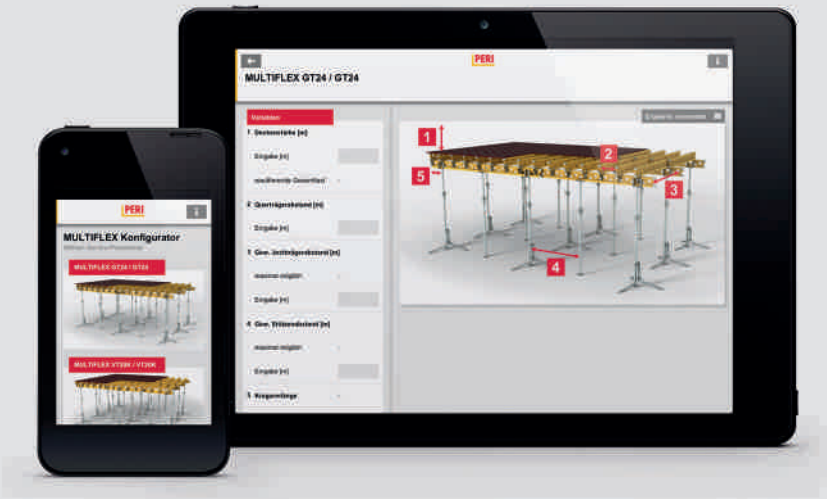

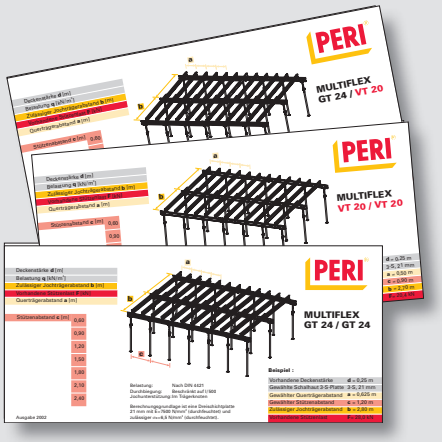

На данном изображении основная балка GT 24 используется в качестве опорной балки и берет на себя нагрузку от прилегающих балок.

Система MULTIFLEX может быть легко и просто адаптирована к особенностям поверхности при помощи смены направления основных балок и настройки высоты телескопических стоек.

Опалубочные балки GT 24 также используются в комбинации со стальными ригелями для торцевых опалубочных столов.

Балка-ферма GT 24

Экономически-эффективное применение с системами специальной опалубки

В случае нестандартных решений балка-ферма GT 24 может использоваться универсально и эффективно.

Использование балки-фермы со стальными наконечниками позволяет создать конструкцию с учетом потребностей заказчика, также допустимы нестандартные решения. Благодаря высокой несущей способности GT 24 в сочетании с монтажной высотой балки-фермы, которая составляет 20 см, требуется меньше строительных деталей и опор. Это экономит время работы и расходы на оплату труда.

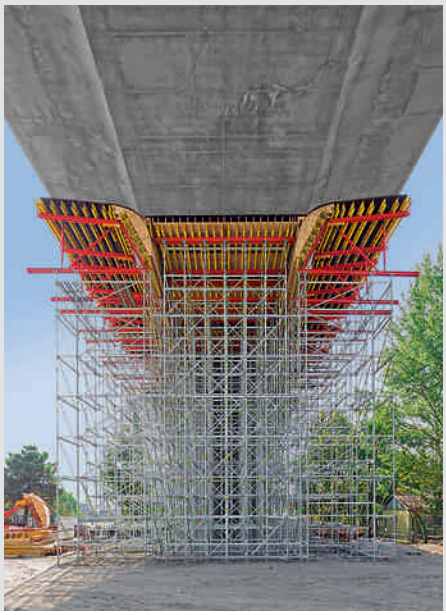

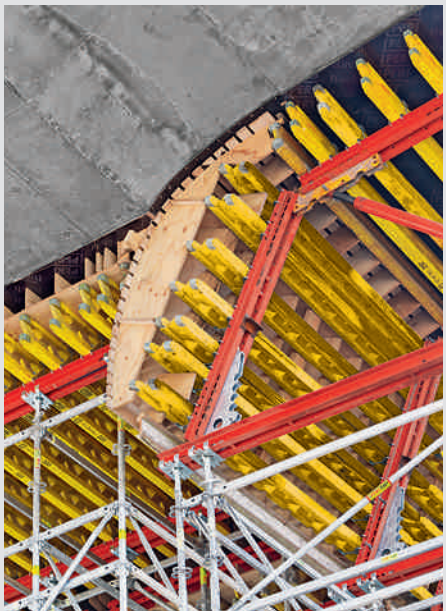

При строительстве моста используется балка-ферма GT 24 с учетом особенностей проекта запланированной несущей конструкции.

Для подобного моста со стальными элементами нагрузка на балку GT 24 распределяется на стальной ригель SRU и шпиндель SLS с повышенной несущей способностью. Высокая несущая способность позволяет увеличить расстояние между опорами при минимальном прогибе.

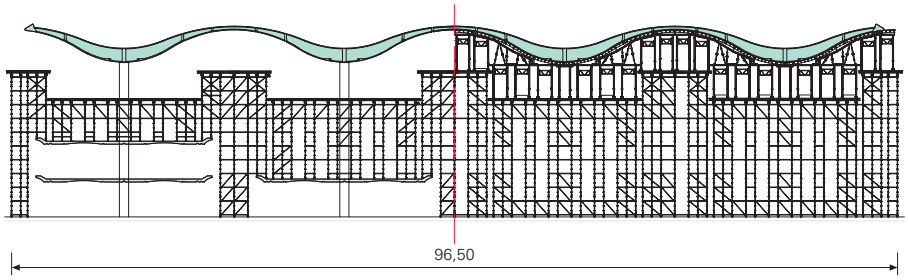

Деревянные опоры и несущая конструкции VARIOKIT позволяют точно повторить волнообразную конструкцию крыши через стол для перекрытия.

Балка-ферма GT 24

Арт. №	Вес, кг		L
		Балка-ферма GT 24	
075100	5,300	**Балка-ферма GT 24 L = 0,90 м**	918
075120	7,100	**Балка-ферма GT 24 L = 1,20 м**	1214
075150	8,900	**Балка-ферма GT 24 L = 1,50 м**	1510
075180	10,600	**Балка-ферма GT 24 L = 1,80 м**	1806
075210	12,400	**Балка-ферма GT 24 L = 2,10 м**	2102
075240	14,200	**Балка-ферма GT 24 L = 2,40 м**	2398
075270	15,900	**Балка-ферма GT 24 L = 2,70 м**	2694
075300	17,700	**Балка-ферма GT 24 L = 3,00 м**	2990
075330	19,500	**Балка-ферма GT 24 L = 3,30 м**	3286
075360	21,200	**Балка-ферма GT 24 L = 3,60 м**	3582
075390	23,000	**Балка-ферма GT 24 L = 3,90 м**	3878
075420	24,800	**Балка-ферма GT 24 L = 4,20 м**	4174
075450	26,600	**Балка-ферма GT 24 L = 4,50 м**	4470
075480	28,300	**Балка-ферма GT 24 L = 4,80 м**	4766
075510	30,100	**Балка-ферма GT 24 L = 5,10 м**	5062
075540	31,900	**Балка-ферма GT 24 L = 5,40 м**	5358
075570	33,600	**Балка-ферма GT 24 L = 5,70 м**	5654
075600	35,400	**Балка-ферма GT 24 L = 6,00 м**	5950

Универсальная деревянная балка для опалубки.

Примечание

Балка соответствует требованиям DIN EN 13377 Класс L24 (сертификат соответствия).

Для удобства использования общая длина GT 24 обозначена цветом.

Техническая характеристика

доп. Q = 13,0 кН
доп. M = 7,0 кНм
Iy = 8 064 см^4

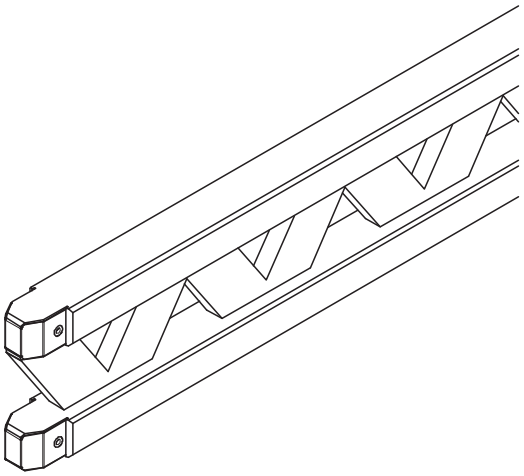

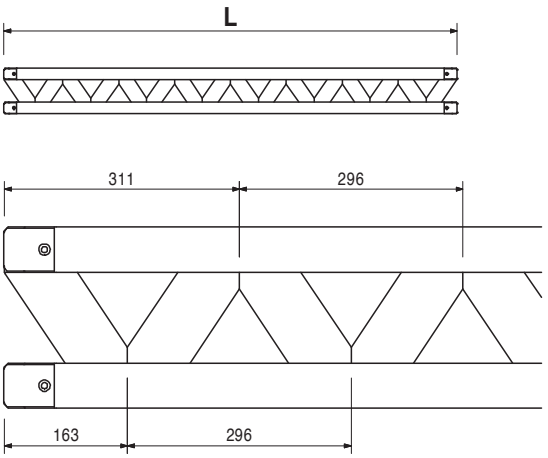

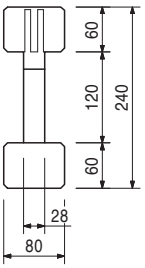

Оптимальная система для любого проекта и любых требований

Стеновая опалубка

Опалубка колонн

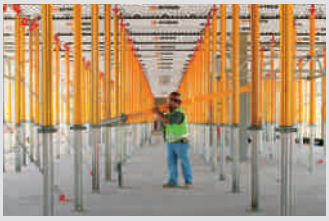

Опалубка для перекрытий

Консольно-переставные леса

Опалубка туннелей

Опалубка мостов

Опорные леса

Строительные леса

Фасадные леса

Промышленные леса

Лестницы, рабочие платформы

Защитные ограждения

Принадлежности

Услуги

RU ru 09|2015 2sm 793598 © PERI GmbH

PERI®

Ногинск
(головной офисно-складской комплекс)
142407, Московская область, Ногинский район,
территория «Ногинск-Технопарк», д. 9
Тел. (495) 642-81-13
Факс (495) 642-64-44
moscow@peri.ru

Санкт-Петербург
191119, г. Санкт-Петербург,
ул. Звенигородская, 22
Тел. (812) 325-72-44
Факс (812) 325-72-43
stpeter@peri.ru

Краснодар
353235, Краснодарский край,
Северский район, пгт Афипский,
Промзона, ул. Шоссейная, д. 47, литера А
Тел. (861) 211-93-24
Факс (861) 211-80-26
krasnodar@peri.ru

Екатеринбург
620075, г. Екатеринбург,
ул. Ленина, д. 50/л, офис 302
Тел./факс (343) 286-29-46
ekaterinburg@peri.ru

Хабаровск
680032, г. Хабаровск,
ул. Зеленая, д. 10
Тел. (4212) 400-067
Факс (4212) 400-068
khabarovsk@peri.ru

Адреса и контакты наших офисов и представительств в других городах России Вы найдете на нашем сайте **www.peri.ru** в разделе «Контакты»